

Artikel-Nr.: 1C.3038.DHW1.0IC
Zolltarifnummer: 84818011

Mit Auslauf:	Ja
Ausladung:	300 mm
Höhe bis Auslauf:	430 mm
Steuerelement:	Kartusche Typ "H" - Ø 40 mm
Submarke:	topform
Höhe der Garnitur:	Aufbau D - Höhe ≈ 850 mm
Gesamthöhe:	1250 mm
Material der Armatur:	Edelstahl
Armaturenart:	Hebelmischer
Montageart:	1-Loch-Montage
Montagebohrung:	Ø 35 mm
Wasseranschluss:	3/8" ÜM
Anschlussart:	druckfest

Alles komplett aus
1/2“ EDELSTAHL

topform Geschirrwaschbrause 1/2"

• schwere Ausführung für die Gastronomie komplett aus Edelstahl
• Armaturenkörper, Hebel, Standrohr, Standrohrhalter, Brauseeinhängehaken, Federhalter, Tragfeder, Gelenkadapter und Brause komplett aus poliertem Edelstahl
• eigensicher gegen Rückfluss und Zirkulation durch DVGW-zugelassene Rückflussverhinderer
• Hochdruck-Edelstahlschlauch L 1200 mm
• rückschlagfreie Selbstschlussbrause mit Handgriff
• Ausladung 300mm

KNAUSS GmbH • Reinhardstraße 23 • 71116 Gärtringen
Tel: +49 7034 273 140 • E-Mail: vka@knauss.info • Internet: www.knauss.info
© Copyright 2020 - KNAUSS GmbH

Mehr Bilder zu "1C.3038.DHW1.0IC"

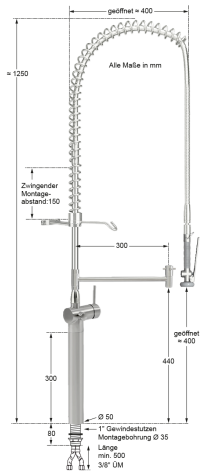

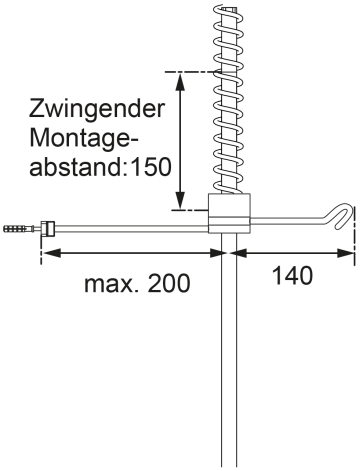

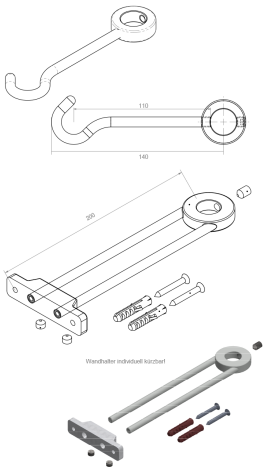

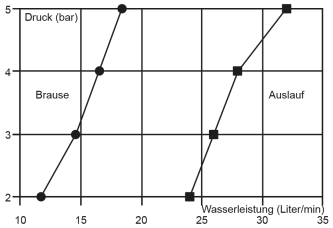

© Copyright 2020 - KNAUSS GmbH