Artikel-Nr.: AF.618.15U.G20
Zolltarifnummer: 39173300

Shop-URL: https://knauss.info/AF.618.15U.G20

Wasseranschluss:	3/4" ÜM
Schlauchdurchmesser außen:	Ø 27 mm
Farbe:	Silbergrau
Aufschraubdüse:	Verstellbare Strahldüse
Material Verschraubungen:	Edelstahl
Artikeltypen:	Standardartikel
Produktname:	KNAUSS spa
Material des Schlauches:	TPE

spa Kneipp'sche Garnitur 3/4" Ø 27mm 3/4" ÜM

- für den gewerblichen Einsatz in Bädern und Wellnessbereichen
- in silbergrauer Ausführung, 3-schichtig gewebeverstärkt
- mit transparenter Innenseele durch und durch aus Silikon - für Leitungswasser geeignet
- 27mm / 19mm x 4,0mm mit KTW "A" und DVGW-W270 Zulassung Schlauchverschraubung aus Edelstahl poliert
- einerseits mit 3/4" Überwurfmutter, andererseits mit verstellbarer Strahldüse
- mit Wandhalter Ø 48mm aus Edelstahl, Besfestigungsmaterial
- mit Wandanschlusswinkel Ø 50mm aus Messing verchromt eigensicher durch DVGW-zugelassenem RV Ø 20mm Wandanschluss 3/4"

Mehr Bilder zu "AF.618.15U.G20"

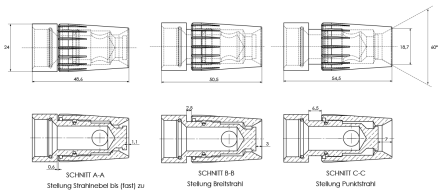

Wandanschluss 3/4"

Abgang 3/4"

Wandabstand bis
Anschluß 35 mm

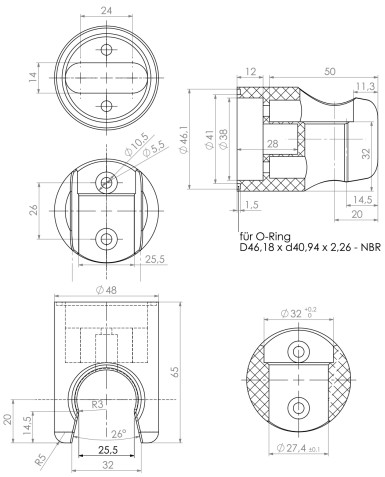

KNAUSS GmbH • Reinhardstraße 23 • 71116 Gärtringen
Tel: +49 7034 273 140 • E-Mail: vka@knauss.info • Internet: www.knauss.info
© Copyright 2020 - KNAUSS GmbH