Artikel-Nr.: AF.413.01F.G25.2R4
Zolltarifnummer: 39173300

Shop-URL: https://knauss.info/AF.413.01F.G25.2R4

Material der Armatur:	Ganzmetall
Zubehör:	Wandhalter, Wandventil
Wasseranschluss:	3/4" AG, 3/4" ÜM
Schlauchdurchmesser außen:	Ø 20 mm
Farbe:	Silbergrau
Material Verschraubungen:	Edelstahl
Artikeltypen:	Standardartikel
Aufschraubdüse:	Vollstrahlhülse
Produktname:	KNAUSS spa
Steuerelement:	1/2" Fettkammer Oberteil
Material des Schlauches:	TPE
Submarke:	spa

spa Kneipp'sche Garnitur 1/2" Ø 20mm 3/4" ÜM

• für den gewerblichen Einsatz in Bädern und Wellnessbereichen
• in silbergrauer Ausführung, 3-schichtig gewebeverstärkt
• mit transparenter Innenseele durch und durch aus Silikon - für Leitungswasser geeignet
• 20mm / 13mm x 3,5mm mit KTW "A" und DVGW-W270 Zulassung Schlauchverschraubung aus Edelstahl poliert
• einerseits mit 3/4" Überwurfmutter, andererseits mit Vollstrahlhülse
• mit Wandhalter Ø 48mm aus Edelstahl, Besfestigungsmaterial
• Wandventil mit 4-Flügel-Griff aus Messing verchromt mit 1/2" Fettkammer-Oberteil für hohe Wasserleistung mit DVGW-zugelassenem Rückflussverhinderer Ø 20mm mit flacher Rosette Ø 65mm aus Messing verchromt
• Wandanschluss 1/2"

Mehr Bilder zu "AF.413.01F.G25.2R4"

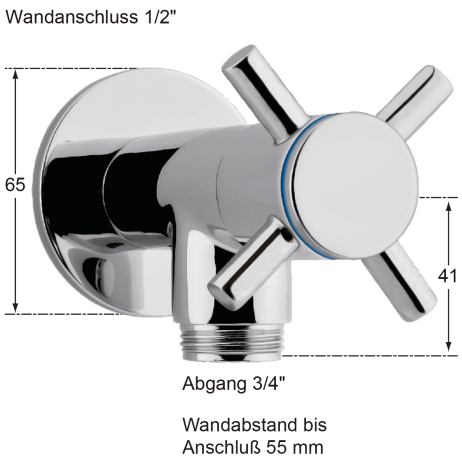

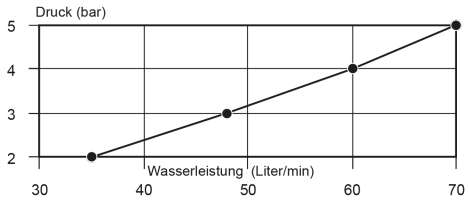

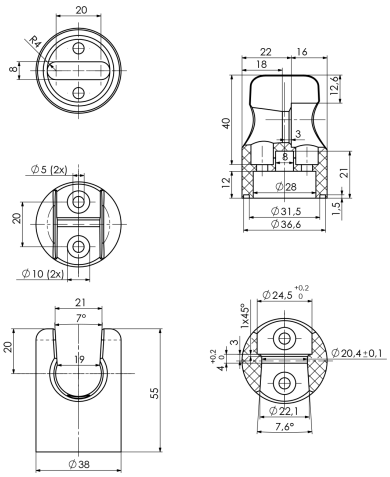

© Copyright 2020 - KNAUSS GmbH