Artikel-Nr.: AC.413.01F.S20.2R4
Zolltarifnummer: 39173300

Shop-URL: https://knauss.info/AC.413.01F.S20.2R4

Material der Armatur:	Ganzmetall
Zubehör:	Wandhalter, Wandventil
Wasseranschluss:	3/4" AG, 3/4" ÜM
Schlauchdurchmesser außen:	Ø 20 mm
Material Verschraubungen:	Messing verchromt
Farbe:	Schwarz
Artikeltypen:	Standardartikel
Aufschraubdüse:	Vollstrahlhülse
Produktname:	KNAUSS spa
Steuerelement:	1/2" Fettkammer Oberteil
Material des Schlauches:	Silikon

spa Kneipp'sche Garnitur 1/2" Ø 20 mm 3/4" ÜM

- für den privaten Einsatz in Bädern und Wellnessbereichen
- in schwarzer Ausführung
- durch und durch aus Silikon - für Leitungswasser geeignet
- 27mm / 13mm x 3,5mm mit KTW "A" und DVGW-W270 Zulassung
- Schlauchverschraubung aus Messing verchromt
- einerseits mit Überwurfmutter, andererseits mit Vollstrahlhülse
- mit Wandhalter Ø 38mm verchromt und Besfestigungsmaterial Wandventil mit 4-Flügel-Griff aus Messing verchromt
- mit 1/2" Fettkammer-Oberteil für hohe Wasserleistung
- mit DVGW-zugelassenem Rückflussverhinderer Ø20mm Wandanschluss 1/2" mit verchromter Rosette Ø 65mm
- 3/4" Überwurfmutter

Mehr Bilder zu "AC.413.01F.S20.2R4"

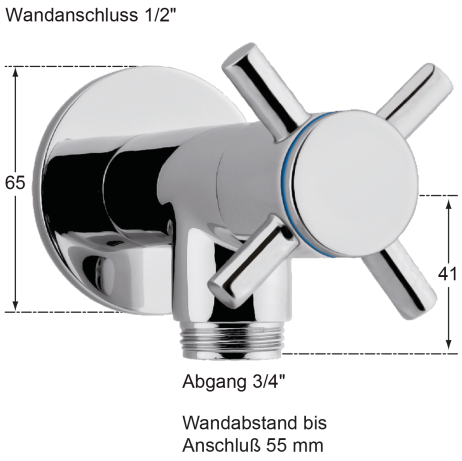

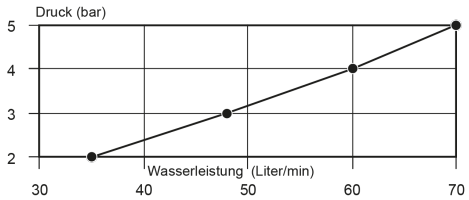

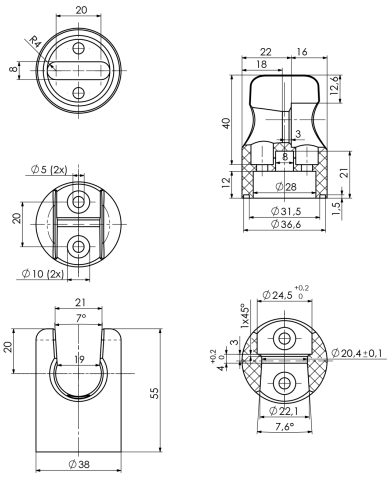

© Copyright 2020 - KNAUSS GmbH