Artikel-Nr.: AC.413.07B.G20.2R1
Zolltarifnummer: 39173300

Shop-URL: https://knauss.info/AC.413.07B.G20.2R1

Material der Armatur:	Ganzmetall
Zubehör:	Wandhalter, Wandventil
Wasseranschluss:	3/4" ÜM
Schlauchdurchmesser außen:	Ø 20 mm
Farbe:	Silbergrau
Material Verschraubungen:	Messing verchromt
Artikeltypen:	Standardartikel
Produktname:	KNAUSS spa
Material des Schlauches:	TPE
Aufschraubdüse:	Gießbrause

spa Kneipp'sche Garnitur 1/2" Ø 20mm 3/4" ÜM

- für den privaten Einsatz in Bädern und Wellnessbereichen
- in silbergrauer Ausführung, 3-schichtig gewebeverstärkt
- mit transparenter Innenseele durch und durch aus Silikon - für Leitungswasser geeignet
- 27mm / 13mm x 3,5mm mit KTW "A" und DVGW-W270 Zulassung
- Schlauchverschraubung aus Messing verchromt
- einerseits mit Überwurfmutter, andererseits mit Siebstrahldüse 90° als Gießbrause
- mit Wandhalter Ø 38mm verchromt und Besfestigungsmaterial Wandventil mit 1-Flügel-Griff aus Messing verchromt
- mit 1/2" Fettkammer-Oberteil für hohe Wasserleistung
- mit DVGW-zugelassenem Rückflussverhinderer Ø20mm Wandanschluss 1/2" mit verchromter Rosette Ø 65mm
- 3/4" Überwurfmutter

Mehr Bilder zu "AC.413.07B.G20.2R1"

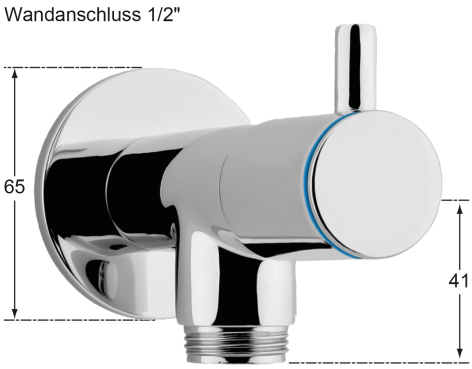

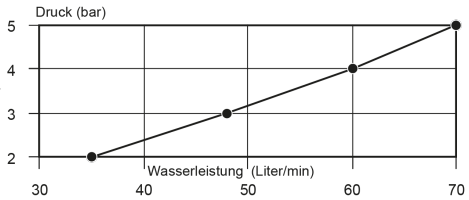

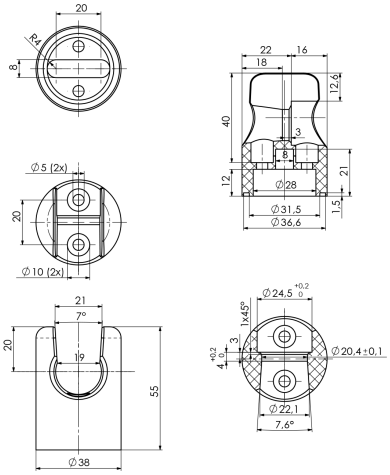

KNAUSS GmbH • Reinhardstraße 23 • 71116 Gärtringen
Tel: +49 7034 273 140 • E-Mail: vka@knauss.info • Internet: www.knauss.info
© Copyright 2020 - KNAUSS GmbH